VISTA FRONTALE

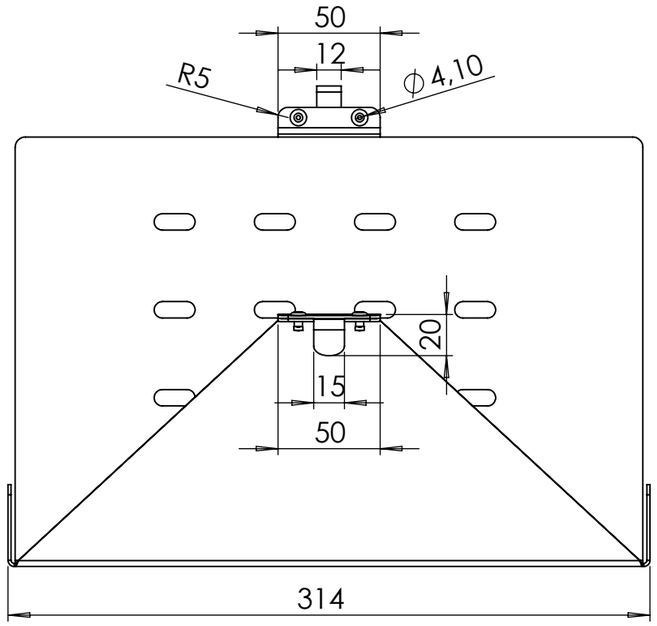

VISTA LATERALE

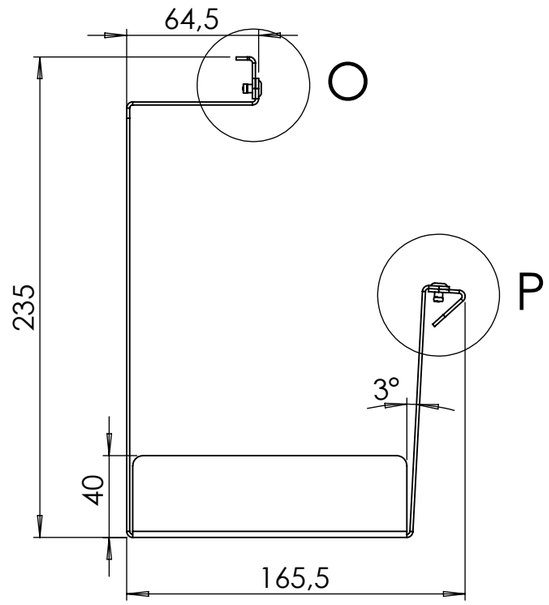

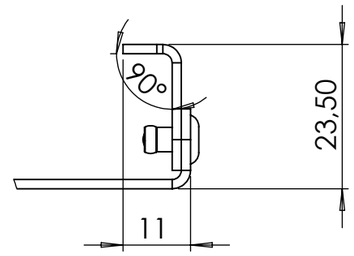

DETTAGLIO O

SCALA 1 : 1

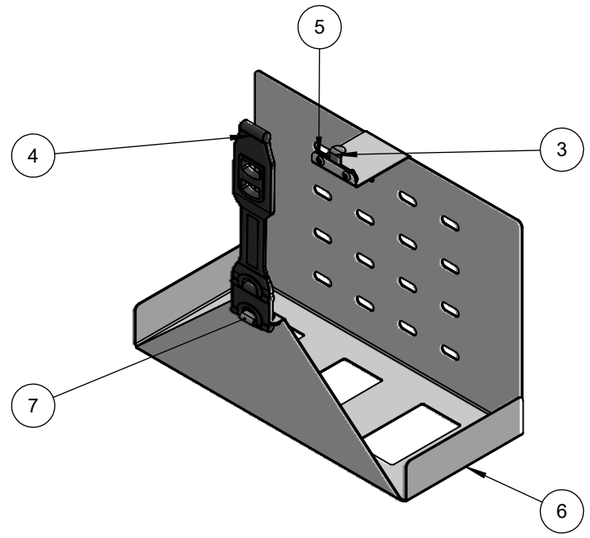

VISTA POSTERIORE

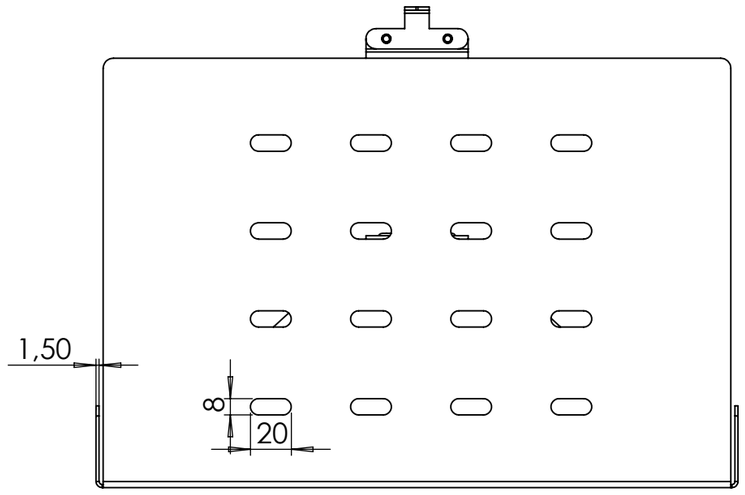

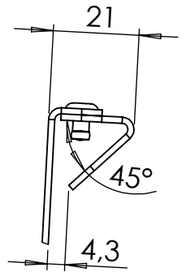

DETTAGLIO P

SCALA 2 : 3

Num. articolo	Num. parte	Descrizione	Quantità
6	500710200	PORTA CALZATOIA MAGNELIS PER ORIGAMY 53	1
7	200200198	PIASTRINO 15MM 15/10 AISI 304 - PORTA CALZATOIA PER ORIGAMY 53	1
3	200200197	PIASTRINO 12MM 15/10 AISI 304 - PORTA CALZATOIA PER ORIGAMY 53	1
4	200200199	MOLLA IN GOMMA - PORTA CALZATOIA PER ORIGAMY 53	1
5	200200127	RIVETTO ALL/ACC. TESTA TONDA *4X10MM	4

Note

Tolleranze geometriche generali:	Classe L UNI EN 2768-2
Quote angolari senza indicazione di tolleranza:	
Quote senza indicazione di tolleranza:	Classe c UNI EN 2768-1
Superfici senza indicazione di rugosita':	-
Smussi non quotati:	-
Raccordi non quotati:	-
Se non diversamente specificato rimuovere gli spigoli vivi	

TOLLERANZE GENERALI da UNI EN 2768-1

Classe di tolleranza	Scostamento limite							
	da 0.5 fino a 3	oltre 3 fino a 6	oltre 6 fino a 30	oltre 30 fino a 120	oltre 120 fino a 400	oltre 400 fino a 1000	oltre 1000 fino a 2000	oltre 2000 fino a 4000
fine	±0.05	±0.05	±0.1	±0.15	±0.2	±0.3	±0.5	-
media	±0.1	±0.1	±0.2	±0.3	±0.5	±0.8	±1.2	±2
grossolana	±0.2	±0.3	±0.5	±0.8	±1.2	±2	±3	±4
molto grossolana	-	±0.5	±1	±1.5	±2.5	±4	±6	±8

LISTA REVISIONI

REV.	DATA	DESCRIZIONE REVISIONE	DISEGNATO	CONTROLLATO	APPROVATO

N.PEZZI	PESO [KG]	MATERIALE	DIMENSIONE	COLORE [RAL]	TRATTAMENTO
8	1.54	ZM310 (Magnelis)	314X166X235		

COMMERCIALE

SCALA 1:5 | DIM.FOGLIO A3

DESCRIZIONE
PORTA CALZATOIA MAGNELIS PER ORIGAMY 53

CODICE ART.
600710100

DATA 31/08/2020 | FOGLIO/SHEET: 1 DI 1

Disegnato G. Atlante

Controllato G. Atlante

Approvato D. Lorusso

LOKHEN

IL PRESENTE DISEGNO E' DI PROPRIETA' DELLA LOKHEN SRL, NE VIETA LA COPIA,LA RIPRODUZIONE E LA CESSIONE A TERZI SENZA AUTORIZZAZIONE SCRITTA A NORMA DI LEGGE
DISEGNO ESEGUITO CON CAD , SONO VIETATE MODIFICHE O CORREZIONI MANUALI